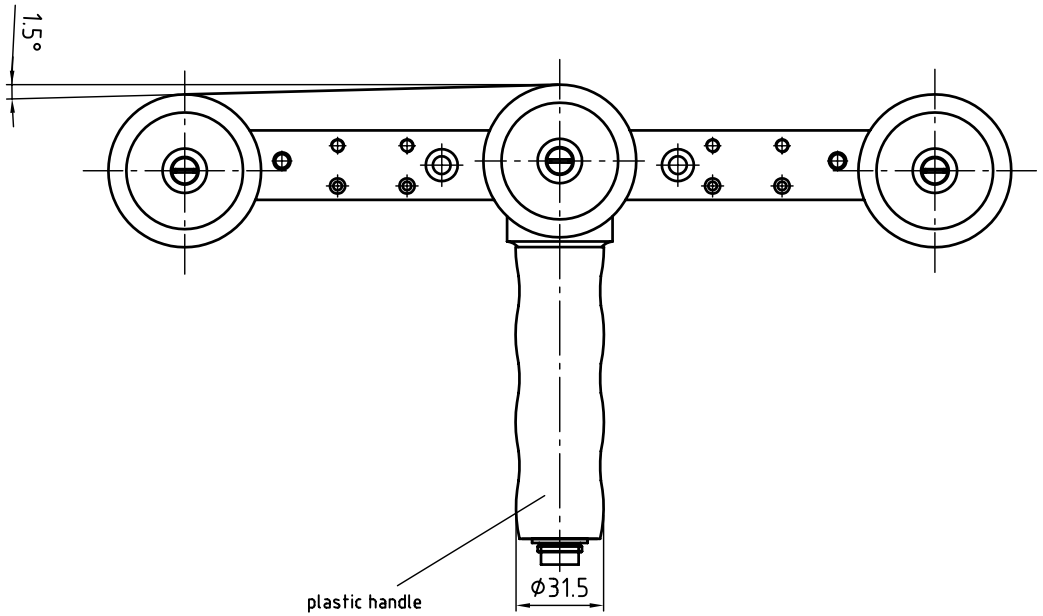

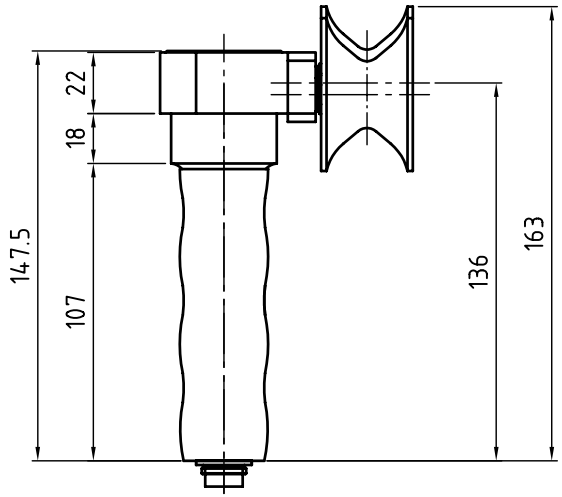

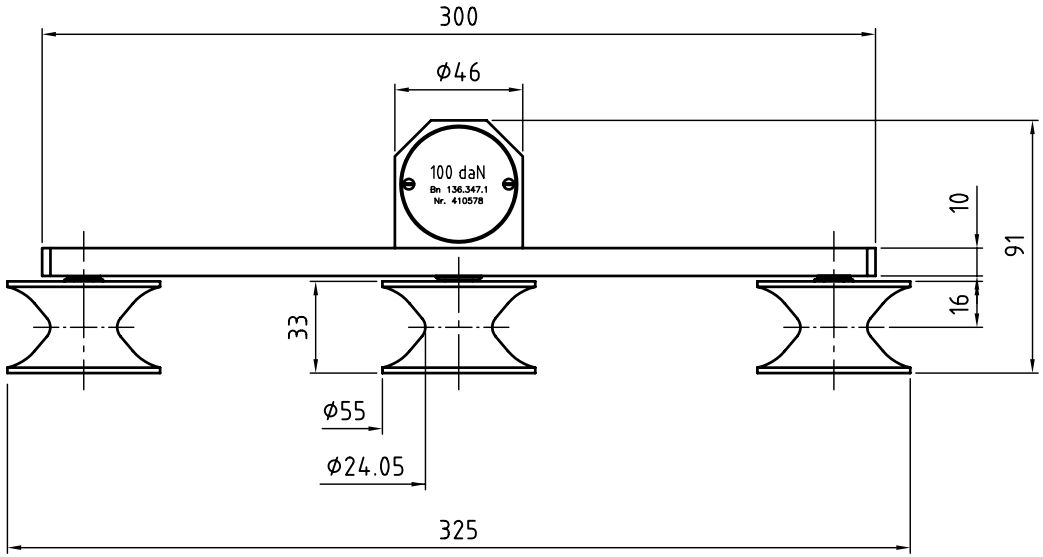

Schutzvermerk nach DIN 34 beachten				Allgemein-toleranz DIN 7168-f		Pr.Nr.	Maßstab 1:2 / A3	Mod.: 136.3
							Werkstoff	
					Datum	Name	Tension sensor 136.3-CR for measurement on carrier ropes in papermaking machines	
				Erst.	15.05.03	ch		
				Gepr.				
				Norm				
				I.St.	04.04.06	ds		
				Honigmann GmbH Industrielle Elektronik 42289 Wuppertal			Z.-Nr.: K 632032	Blatt 1 v. 1Bl.
Zust.	Änderung	Datum	Name	Urspr.			Ers. für Z.Nr.:	ers. durch Z.Nr.: